TOP VIEW

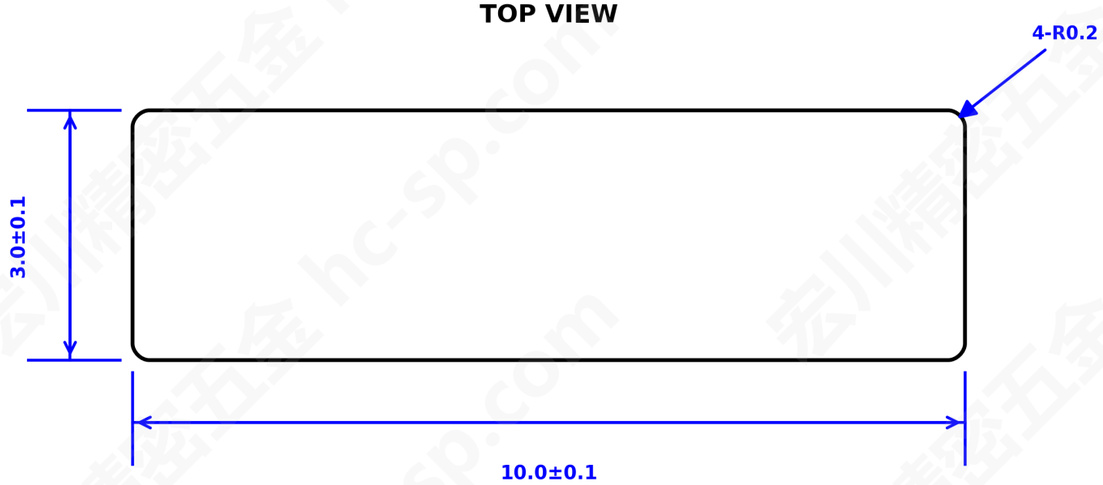

3D VIEW

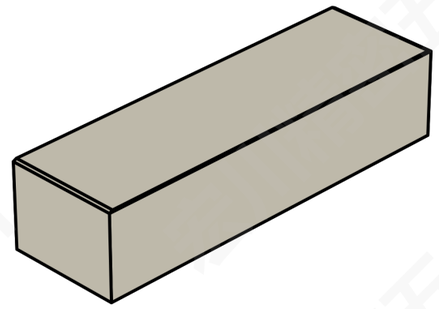

SIDE VIEW

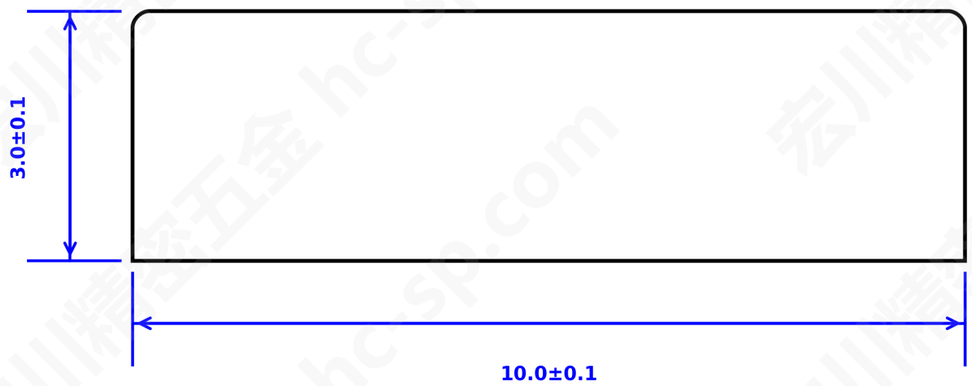

EDGE VIEW

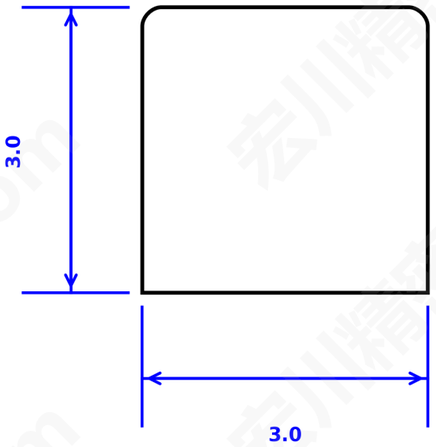

技术要求

1. 材质：黄铜(T2)，厚度：3.0mm
2. 表面处理：镀镍≥2.0μm;
3. 在常温常湿环境下保质期为1年。
4. 未注公差：±0.1mm;
5. 盐雾试验：24小时;
6. 符合RoHS、REACH环保要求;
7. 包装方式：编带(02) 2000/盘

变更记录	日期	新版本	变更人	变更内容
	/	/	/	/
	/	/	/	/
	/	/	/	/
	/	/	/	/

未注公差			
X.	±0.20	X.°	± 4°
.X	±0.10	.X°	± 2°
.XX	±0.05	.XX°	± 1°

审核：伍阳明

制图：吴 勇

日期：2024-06-12

宏川精密五金
Hongchuan Metals

料号：HCSP-1033BN-TR

规格：10×3×3mm

材料：黄铜 (Brass)

表面处理：镀镍 (Nickel)

单位：mm

比例：/

版本：A

宏川精密五金 hc-sp.com